Bild	Ersatzteil-Nr.	Bezeichnung	Anzahl	Maße
149	500-046-000	Fußrastenfeder R.H.	1	
150	500-047-000	Fußrastenfeder L.H.	1	
151	500-022-100	Fußbremszug	1	
152	500-094-000	Zugstellschraube H.	1	
153	601-096-000	Klemmschraube	1	
154	29-4116-000	Kettenradbolzen	5	M 7x40
155	500-092-000	Muttern f. dto.	5	M 7
157	990-090-004	Gepäckträger	1	
159	651-830-000	Blinkerkontrolle	2	
160	651-835-000	Fernlichtkontrolle	1	
161	650-827-000	Hupe	1	
162	602-500-000	Filterdeckel	1	
163	602-501-000	Filter	1	
163/1	602-506-000	Gitterrost f. Filtereinsatz	1	

Bild	Ersatzteil-Nr.	Bezeichnung	Anzahl	Maße
164	602-502-000	Filtergehäuse	1	
166	602-504-000	Vergaseranschlußgummi	1	
167	500-107-000	Halteriemen	1	
172	602-829-000	Klemmhalter f. Lichtschlt.	1	
o.Abb.	602-830-000	Lichtschalter	1	
173	602-505-000	AKU-Box	1	
180	500-067-000	Seegerring	2	
181	651-145-000	Blindstopfen	2	
182	906-006-016	Bolzen	2	6x16
183	602-817-500	Blinkerhalter	4	
184	602-806-000	Blinkergehäuse	4	
185	602-809-000	Birne	4	6V 10W
186	602-817-010	Blinkerglas	4	

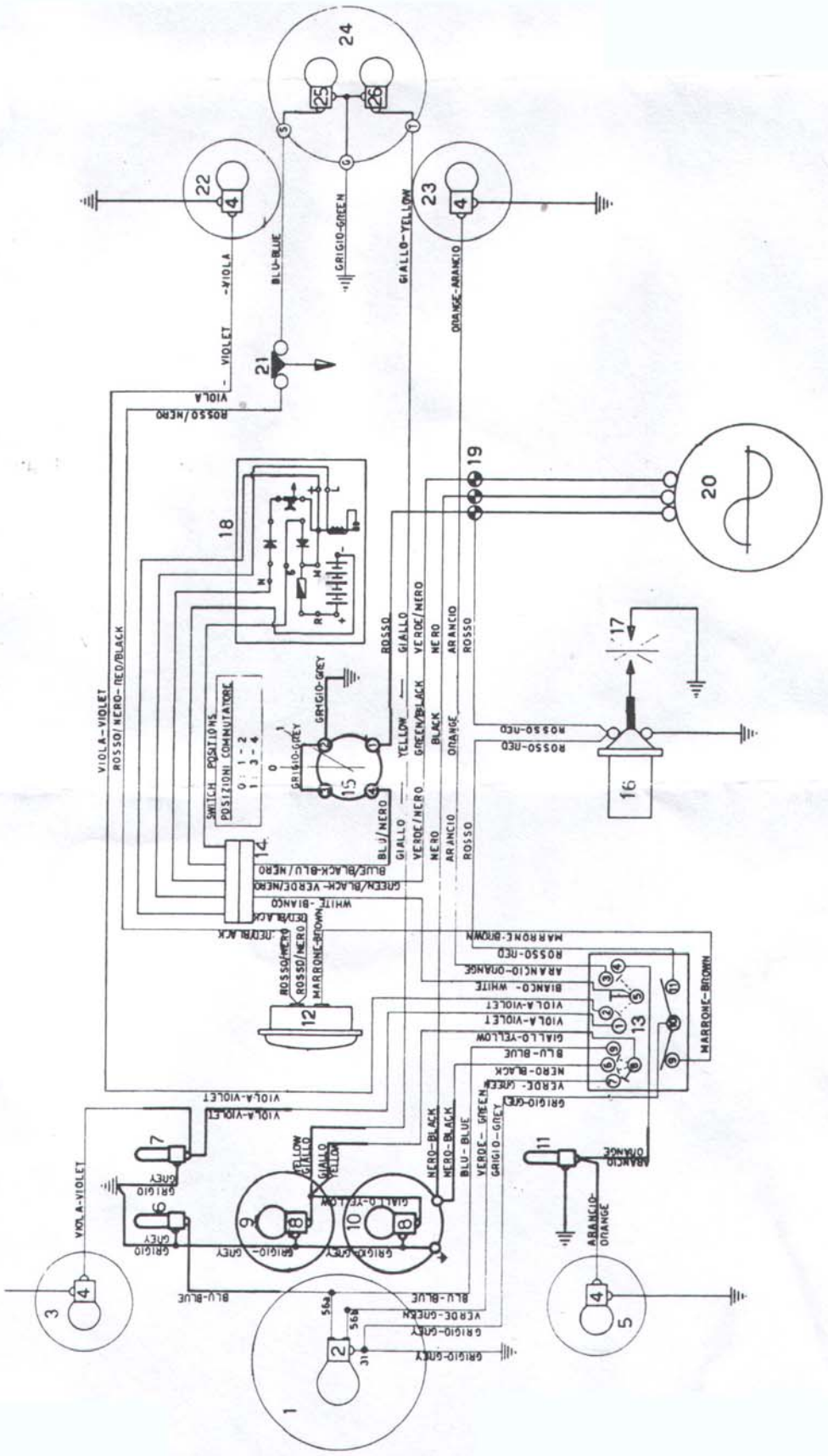

1 Frontscheinwerfer
2 Birne 6V 25/25W
3 Blinker vorn rechts
4 Birne 6V 10W
5 Blinker vorn links
6 Fernlichtkontrolle
7 Blinkerkontrolle R.H.
8 Birne 6V 1,2W
9 Tachometer
10 Drehzahlmesser
11 Blinkerkontrolle L.H.
12 Horn
13 Kombischalter
14 Verbindungsstecker AKU-Box
15 Zündschloß
16 Zündspule
17 Zündkerze
18 AKU-Box
19 Verbindungsstecker Lima
20 Lichtmaschine
21 Bremslichtschalter
22 Blinker hinten rechts
23 Blinker hinten links
24 Rücklicht
25 Birne 6V 10W
26 Birne 6V 5W